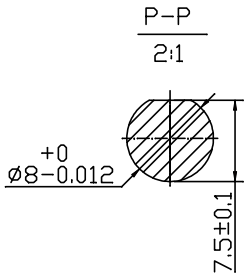

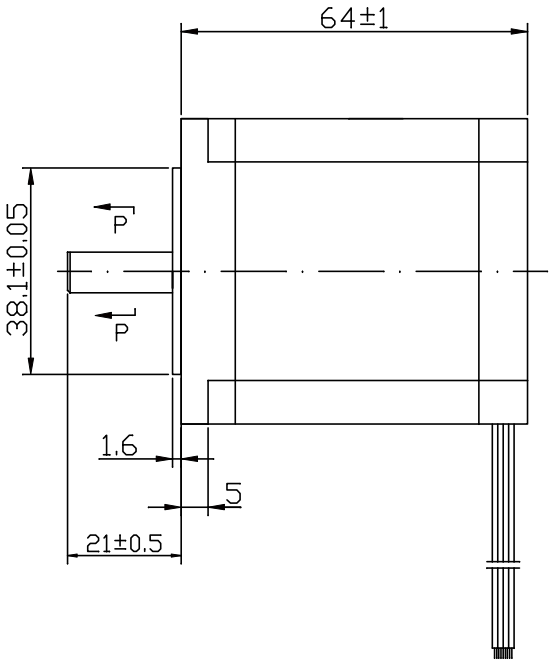

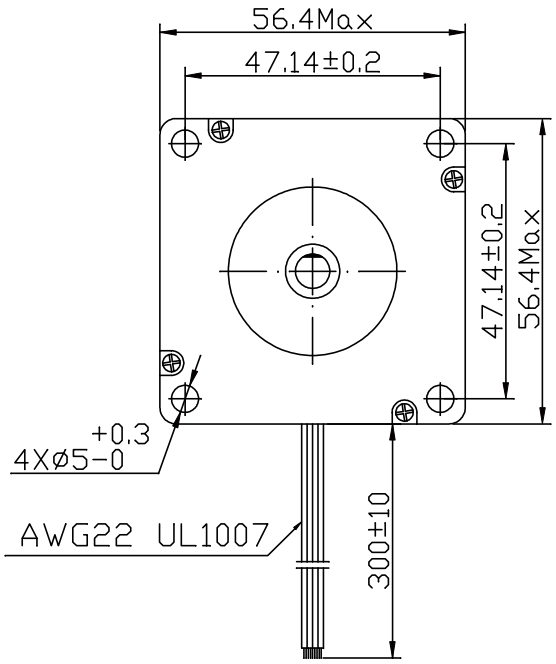

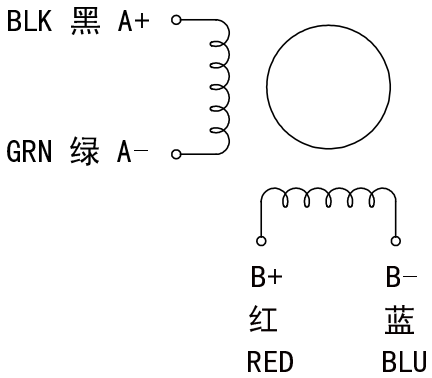

PHASE 相数	2PHASE		COMMENT
STEP ANGLE 步距角	1.8	°/STEP	
RATED VOLTAGE 相电压	2.4	V	
CURRENT 相电流	3.0	A/PHASE	
RESISTANCE 相电阻	0.8	Ω/PHASE	
INDUCTANCE 相电感	2.3	mH/PHASE	
HOLDING TORAUE 静力矩	1.5	N.m	
DETENT TORQUE 定位力矩	5.0	N.cm	
ROTOR INERTIA 转子惯量	380	g.cm2	
MOTOR LENTH 机身长度	64	mm	
LEAD WIRE 引线数	4	No	

	更改单号	签名	日期
设 计			
审 核			
工 艺			
标准化			
批 准			

型号	23HS4430D8		
	标记等级	重 量	比 例

江阴富茂电机技术有限公司

制图: 描图: 幅面: