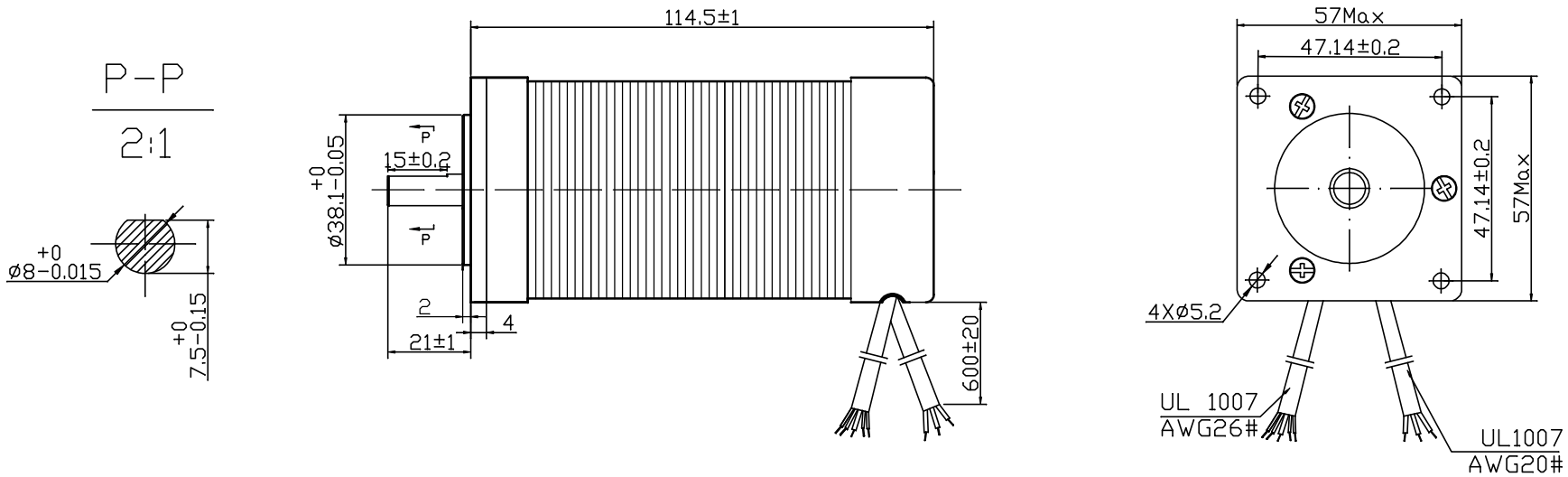

绕组接线图

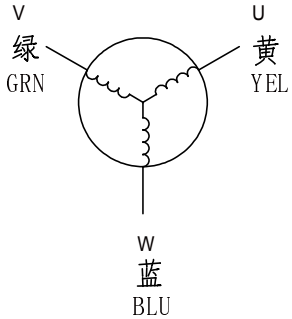

霍尔接线图

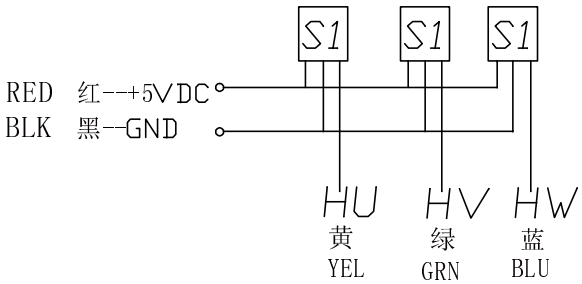

NUMBEL OF PHASE	相数	3	COMMENT
NUMBEL OF POLES	极数	4	
NOMINAL VOLTAGE	电压	24 VDC	
NO LOAD SPEED	空载转速	4000 RPM	
NO LOAD CURRENT	空载电流	0.4 A	
RATED SPEED	额定转速	3000 RPM	
RATED TORQUE	额定扭矩	0.45 N.m	
RATED CURRENT	额定电流	8.6 A	
RATED POWER	额定功率	140 W	
INSULATION CLASS	绝缘等级	B	
Mass	重量	1.25 Kg	

	更改单号	签名	日期
设 计			
审 核			
工 艺			
标准化			
批 准			

型号	57BLY115-230		
	标记等级	重 量	比 例

江阴富茂电机技术有限公司

制图: 描图: 幅面: